男子シングルス

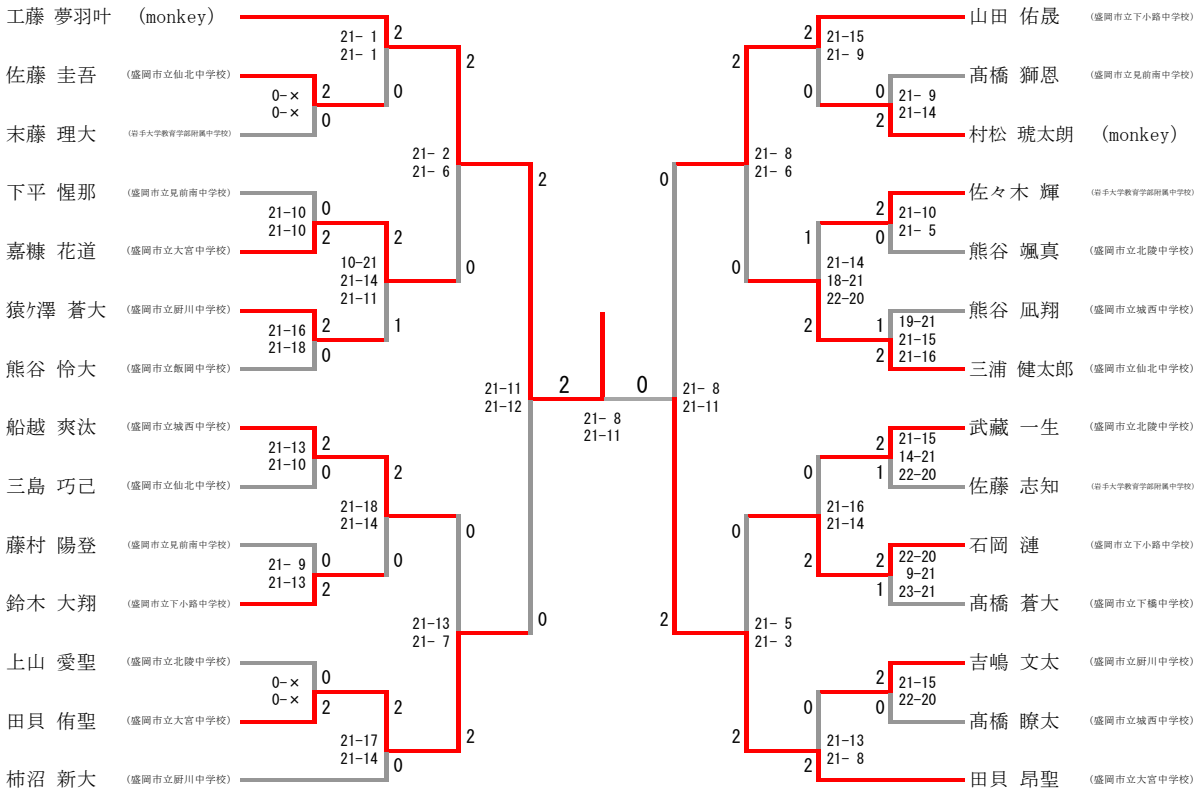

三位決定戦

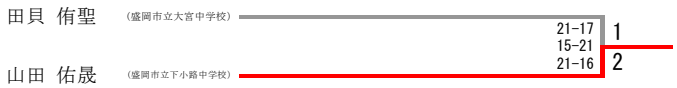

男子ダブルス

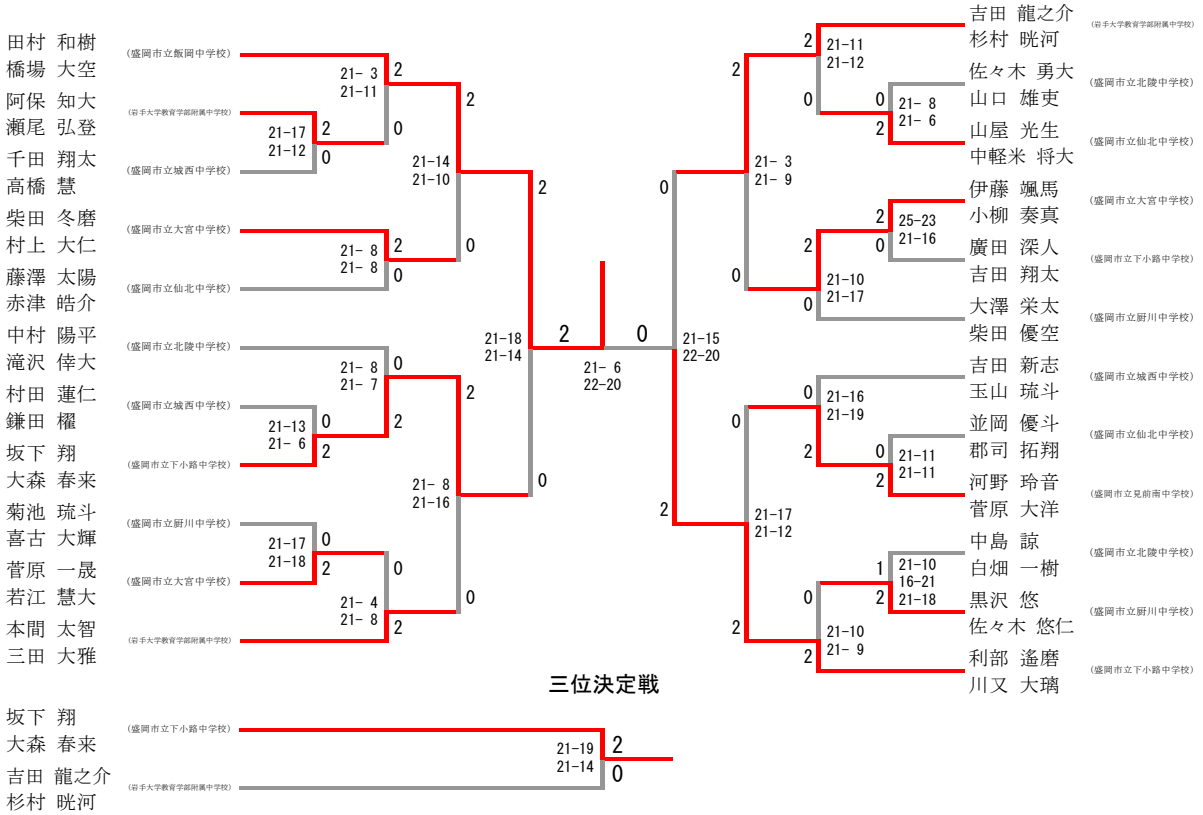
田村 和樹
橋場 大空
(盛岡市立飯岡中学校)
21- 3
21-11
阿保 知大
瀬尾 弘登
(岩手大学教育学部附属中学校)
21-17
21-12
千田 翔太
高橋 慧
(盛岡市立城西中学校)
21-14
21-10
柴田 冬磨
村上 大仁
(盛岡市立大宮中学校)
21- 8
21- 8
藤澤 太陽
赤津 皓介
(盛岡市立仙北中学校)
21-18
21-14
中村 陽平
滝沢 倖大
(盛岡市立北陵中学校)
21- 8
21- 7
村田 蓮仁
鎌田 櫂
(盛岡市立城西中学校)
21-13
21- 6
坂下 翔
大森 春来
(盛岡市立下小路中学校)
21- 8
21-16
菊池 琉斗
喜古 大輝
(盛岡市立厨川中学校)
21-17
21-18
菅原 一晟
若江 慧大
(盛岡市立大宮中学校)
21- 4
21- 8
本間 太智
三田 大雅
(岩手大学教育学部附属中学校)
21- 6
22-20
21-15
22-20
21- 3
21- 9
21-11
21-12
21- 8
21- 6
21-10
21-17
25-23
21-16
21-16
21-19
21-11
21-11
21-17
21-12
21-10
16-21
21-18
21-10
21- 9
吉田 龍之介
杉村 晄河
(岩手大学教育学部附属中学校)
佐々木 勇大
山口 雄吏
(盛岡市立北陵中学校)
山屋 光生
中軽米 将大
(盛岡市立仙北中学校)
伊藤 颯馬
小柳 奏真
(盛岡市立大宮中学校)
廣田 深人
吉田 翔太
(盛岡市立下小路中学校)
大澤 栄太
柴田 優空
(盛岡市立厨川中学校)
吉田 新志
玉山 琉斗
(盛岡市立城西中学校)
並岡 優斗
郡司 拓翔
(盛岡市立仙北中学校)
河野 玲音
菅原 大洋
(盛岡市立見前南中学校)
中島 諒
白畑 一樹
(盛岡市立北陵中学校)
黒沢 悠
佐々木 悠仁
(盛岡市立厨川中学校)
利部 遙磨
川又 大璃
(盛岡市立下小路中学校)
三位決定戦
坂下 翔
大森 春来
(盛岡市立下小路中学校)
吉田 龍之介
杉村 晄河
(岩手大学教育学部附属中学校)
21-19
21-14